⑥ 女 子 フィフティ　　代表 3名　〇は第1試合の審判

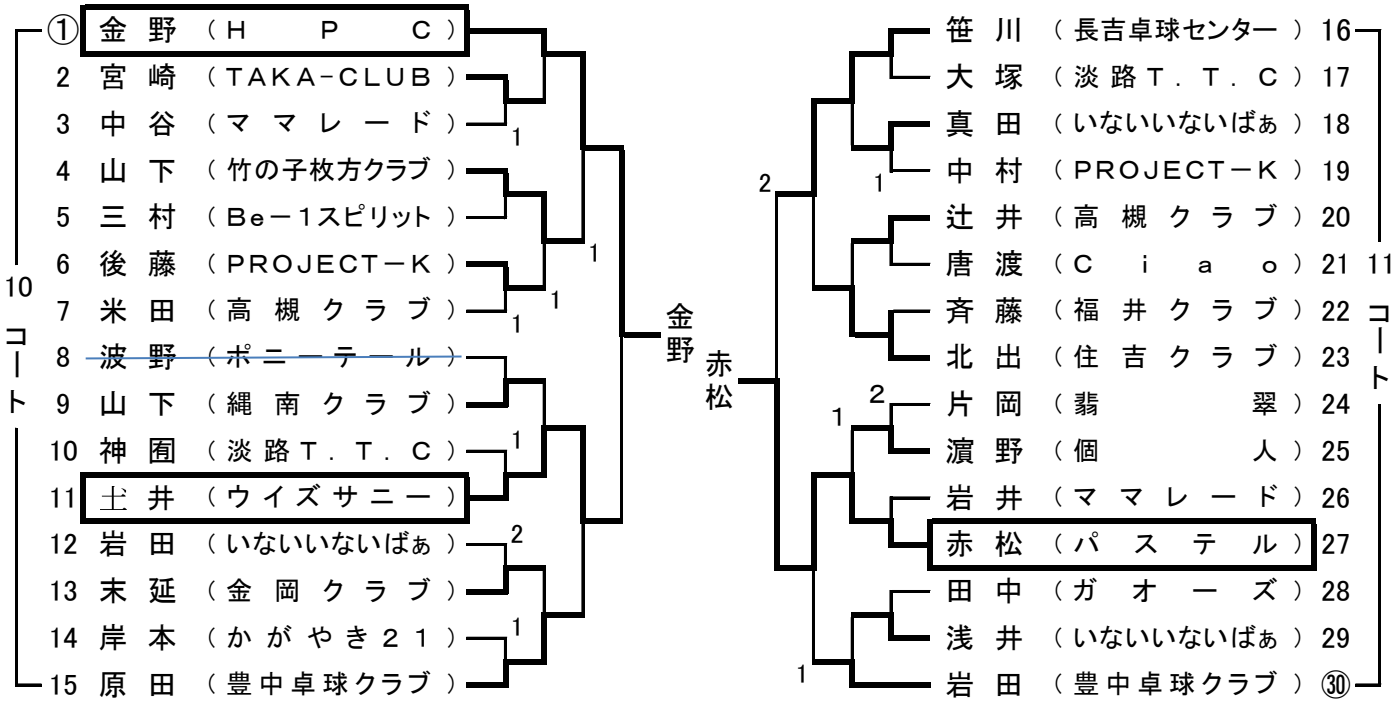

ベスト2は代表

3 位 決 定 戦　　（勝者は代表）

土 井　（ウ イ ズ サ ニ ー）　3 － 1　笹 川　（長 吉 卓 球 セ ン タ ー）

⑧ 女 子 ローシックスティ　　代表 3名　〇は第1試合の審判

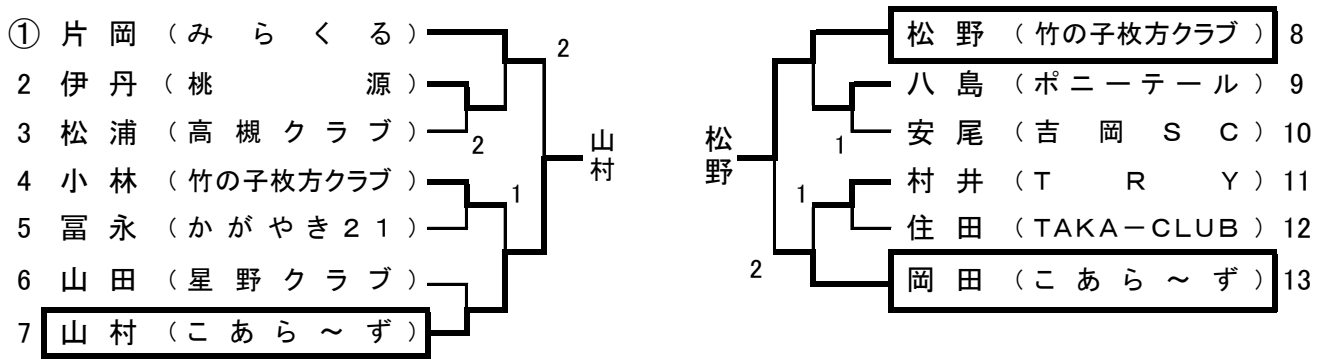

ベスト2は代表

3 位 決 定 戦　　（勝者は代表）

岡 田　（こ あ ら ～ ず）　3 － 2　片 岡　（み ら く る）